# Onzichtbare tabletdrager MN112

Technische Fiche

DU PONT
HANDEL EN MAATWERK

## Reggimensola registrabili tipo MN111
## Adjustable shelf support type MN111

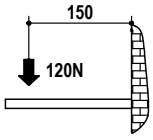


PER UNA REGGIMENSOLA
LOADING CAPACITY FOR PIECE

CARATTERISTICHE FONDAMENTALI:
DOPPIA REGOLAZIONE
"A" ORIZZONTALE E VERTICALE.
"B" INCLINAZIONE.
"C" POSSIBILITA' DI AVVITARE UN GRANO NELLA GOLA PER EVITARE LO SFILAMENTO DELLA MENSOLA.
SI CONSIGLIA DI FARE LE REGOLAZIONI APPOGGIANDO LA MENSOLA SUI REGGIMENSOLA, E UNA VOLTA ESEGUITE LE REGOLAZIONI INFILARE LA MENSOLA NELLE OPPORTUNE SEDI.

GENERAL ADVANTAGES:
DOUBLE ADJUSTMENTS
"A" HORIZHONTAL ANDVERTICAL
"B" INCLINATION
"C" POSSIBLITY TO INSERT A GRAIN FOR ANTI-DROP SYSTEM.
WE SUGGEST TO ADJUST BY LOCATING THE SHELF UPON THE SUPPORTS, AND INSERT IT AFTER THE ADJUSTMENTS.

Cod. C.A188.00
TASSELLI PER CARTONGESSO
DRYWALL ANCHORS

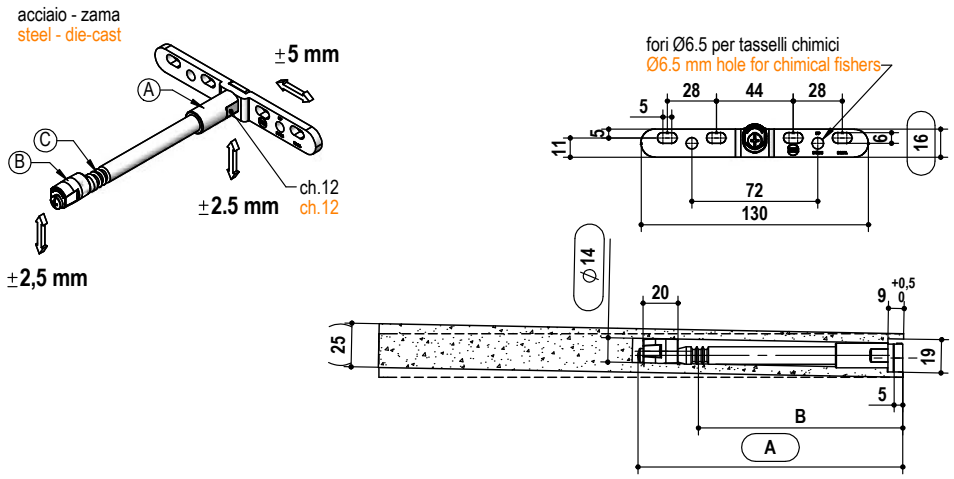


| tipo type | misura measure | A | B | finitura finishing | box | kg / box |
|---|---|---|---|---|---|---|
| MN111. | 120. | 120 | 75 | 02 zincato bianco white zinc | 100 | 14,0 |
| | 150. | 150 | 105 | | | 15,3 |
| | 175. | 175 | 130 | | | 16,3 |

es./e.g.: MN111.150.02

## Reggimensola registrabili tipo MN112
## Adjustable shelf support type MN112

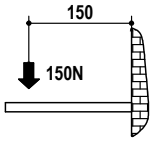


PER UNA REGGIMENSOLA
LOADING CAPACITY FOR PIECE

CARATTERISTICHE FONDAMENTALI:
DOPPIA REGOLAZIONE
"A" ORIZZONTALE E VERTICALE.
"B" INCLINAZIONE.
"C" POSSIBILITA' DI AVVITARE UN GRANO NELLA GOLA PER EVITARE LO SFILAMENTO DELLA MENSOLA.
SI CONSIGLIA DI FARE LE REGOLAZIONI APPOGGIANDO LA MENSOLA SUI REGGIMENSOLA, E UNA VOLTA ESEGUITE LE REGOLAZIONI INFILARE LA MENSOLA NELLE OPPORTUNE SEDI.

GENERAL ADVANTAGES:
DOUBLE ADJUSTMENTS
"A" HORIZHONTAL ANDVERTICAL
"B" INCLINATION
"C" POSSIBLITY TO INSERT A GRAIN FOR ANTI-DROP SYSTEM.
WE SUGGEST TO ADJUST BY LOCATING THE SHELF UPON THE SUPPORTS, AND INSERT IT AFTER THE ADJUSTMENTS.

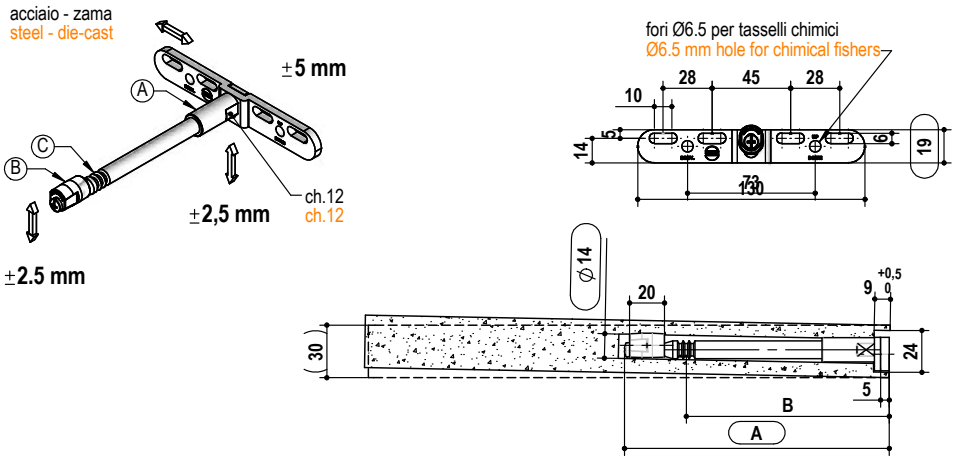


| tipo type | misura measure | A | B | finitura finishing | box | kg / box |
|---|---|---|---|---|---|---|
| MN112. | 120. | 120 | 75 | 02 zincato bianco white zinc | 100 | 14,0 |
| | 150. | 150 | 105 | | | 16,3 |
| | 175. | 175 | 130 | | | 17,3 |

es./e.g.: MN112.150.02